序次	更改原因及内容	修改人	日期	审核人	日期
1	工艺要求改变，修改内容详见云线 B	张目	2024.5.8	黄进	2024.5.8

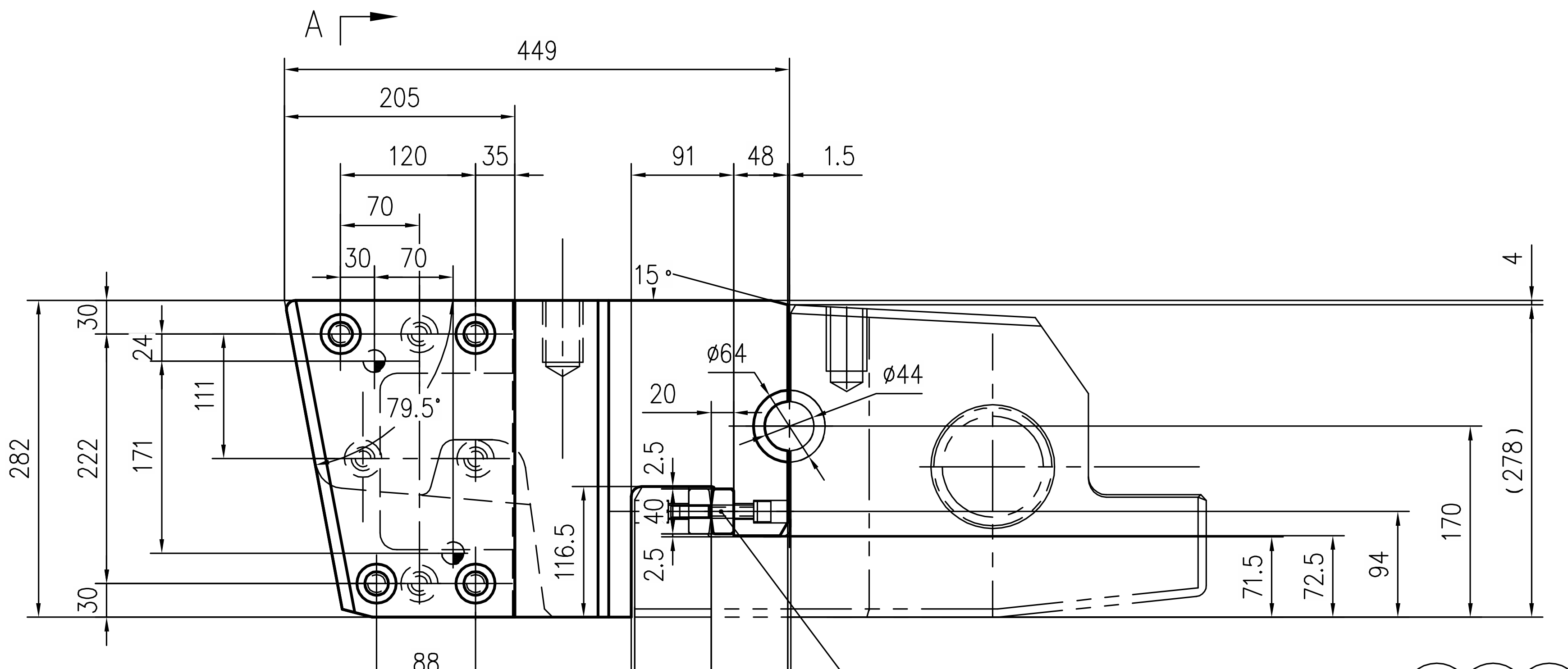

A
449
205
120
35
70
30
70
91
48
1.5
15
4
ø64
ø44
20
2.5
40
2.5
79.5°
24
30
111
171
222
282
30
116.5
71.5
72.5
94
170
(278)
R
88
3
68
68
3
A

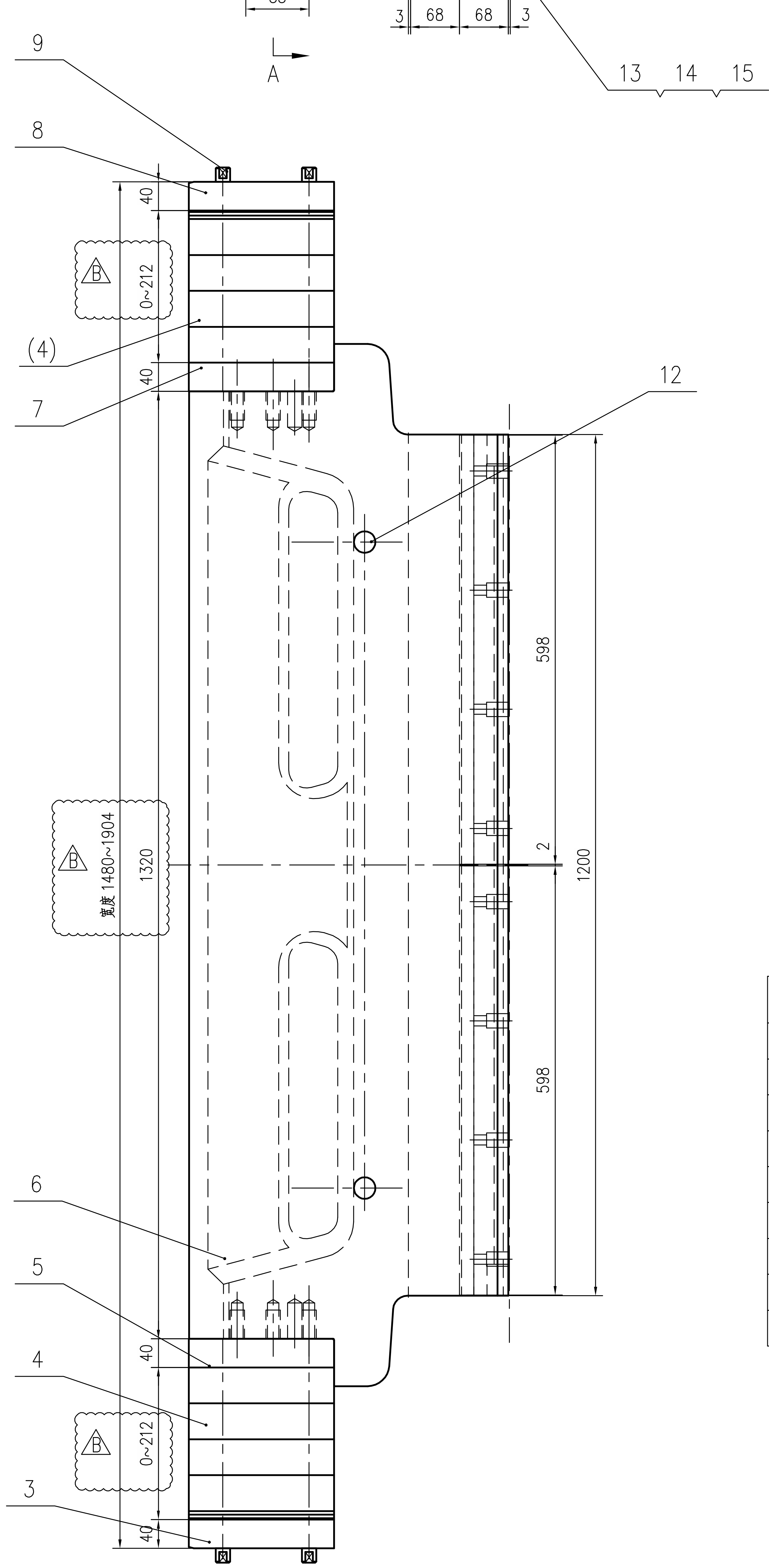

13 14 15
9
8
40
0~212
B
(4)
7
40
12
598
1320
宽度 1480~1904
B
2
1200
598
6
5
4
40
0~212
B
3
40

A—A

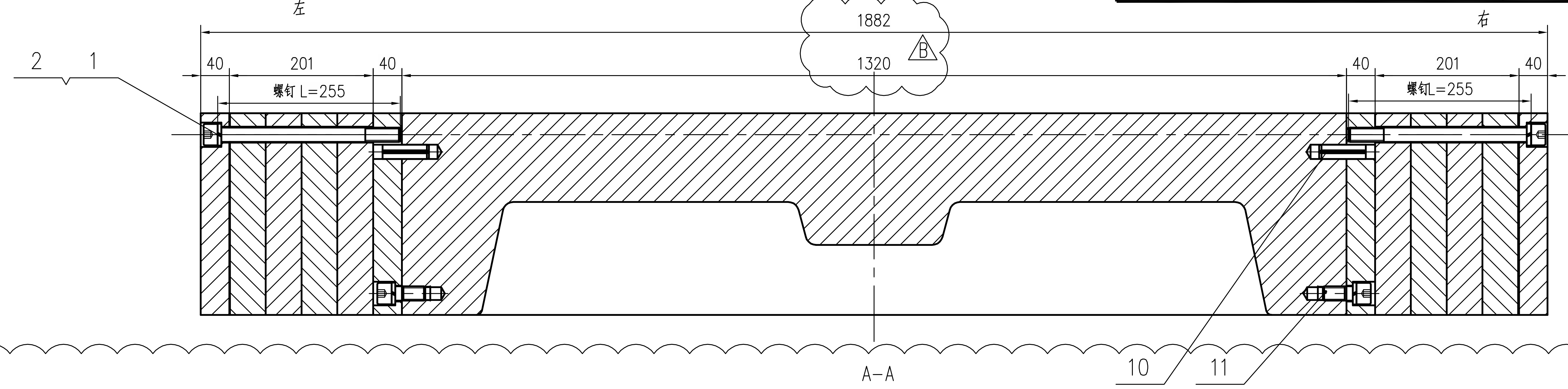

左
右
1882
1320
B
2 1
40
201
40
螺钉 L=255
40
201
40
螺钉L=255
10
11

A—A

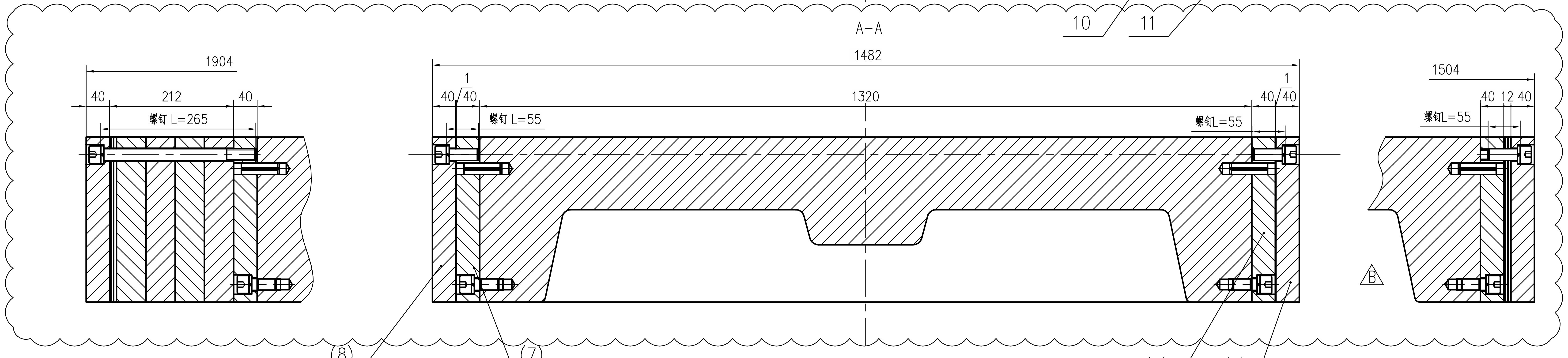

1904
40
212
40
螺钉 L=265
1482
1
40/40
螺钉 L=55
1320
1
40/40
螺钉L=55
1504
40 12 40
螺钉L=55
B
(8)
(7)
(5)
(3)

R向

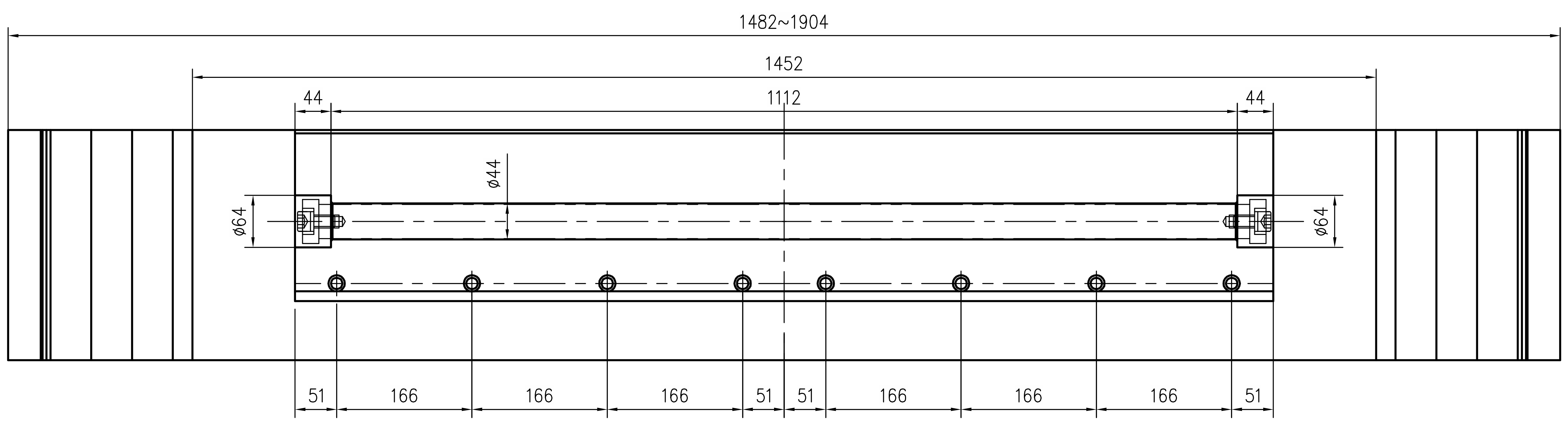

1482~1904
1452
44
1112
44
ø44
ø64
ø64
51
166
166
166
51
51
166
166
166
51

技术性能

1. 引锭头厚度 220 。
2. 引锭头宽度 1482~1882（母体宽度：1320，不用垫片宽度最小值1480），（收缩系数取1）其调整垫板组合如下：

表中单位：mm

序号	板坯宽度	引锭头实际宽度	左侧			右侧			螺钉长度 L
			T220螺孔板(2)	T220压板（2）	T220调整垫板组合	T220调整垫板组合	T220螺孔板(1)	T220压板（1）	
1	1500	1482	40	40	1	1	40	40	55
2	1550	1532	40	40	25+1=26	25+1=26	40	40	80
3	1600	1582	40	40	50+1=51	50+1=51	40	40	105
4	1650	1632	40	40	50+25+1=76	50+25+1=76	40	40	130
5	1700	1682	40	40	2X50+1=101	2X50+1=101	40	40	155
6	1750	1732	40	40	2X50+25+1=126	2X50+25+1=126	40	40	180
7	1800	1782	40	40	3X50+1=151	3X50+1=151	40	40	205
8	1850	1832	40	40	3X50+25+1=176	3X50+25+1=176	40	40	230
9	1900	1882	40	40	4X50+1=201	4X50+1=201	40	40	255

注：1. 引锭头宽度调整垫板厚度为：1、2、5、25、50 除上表中调整垫板组合外，还可根据炼钢厂需要具体组合。

1. 引锭头厚度 220 。
2. 引锭头宽度 1504~1904（母体宽度：1320，不用垫片宽度最小值1480），（收缩系数取1.013）其调整垫板组合如下：

表中单位：mm

序号	板坯宽度	引锭头实际宽度	左侧			右侧			螺钉长度 L
			T220螺孔板(2)	T220压板（2）	T220调整垫板组合	T220调整垫板组合	T220螺孔板(1)	T220压板（1）	
1	1500	1504	40	40	5+5+2=12	5+5+2=12	40	40	55
2	1550	1554	40	40	25+5+5+2=37	25+5+5+2=37	40	40	80
3	1600	1604	40	40	50+5+5+2=62	50+5+5+2=62	40	40	105
4	1650	1654	40	40	50+25+5+5+2=87	50+25+5+5+2=87	40	40	130
5	1700	1704	40	40	2X50+5+5+2=112	2X50+5+5+2=112	40	40	155
6	1750	1754	40	40	2X50+25+5+5+2=137	2X50+25+5+5+2=137	40	40	180
7	1800	1804	40	40	3X50+5+5+2=162	3X50+5+5+2=162	40	40	205
8	1850	1854	40	40	3X50+25+5+5+2=187	3X50+25+5+5+2=187	40	40	230
9	1900	1904	40	40	4X50+5+5+2=212	4X50+5+5+2=212	40	40	265

技术要求

1. 图中所有调整垫板在现场根据要求进行调整安装。
2. 引锭杆宽度方向的变化通过调整垫片组实现。
3. 本引锭杆装配用于铸坯断面尺寸 282X（1500~1900）mm。
4. 件12螺钉用于保护吊装螺孔。
5. 件 1 根据情况选用。
6. 件9 为安装销安装好后取下待用。

比例	1:5	材质	部件
质量(kg)	1066		
部门负责人			
主任工程师			
主任设计师			
审核			
设计师			
制图			

CISDI 中冶赛迪

T280引锭头装配（1500~1900）

图号 00260078DR2112ME020-53 B 1/1

会 签

声明：本作品权益属中冶赛迪。所含信息、专有技术应予保密。未经本公司书面许可，不得修改、复制、提供或泄漏给任何第三方。
CLAIM: This work belongs to the property of CISDI. All information and proprietary know-how contained therein are confidential, and shall not be copied,duplicated, changed or altered,submitted or disclosed to any third party without the prior written permission of CISDI.